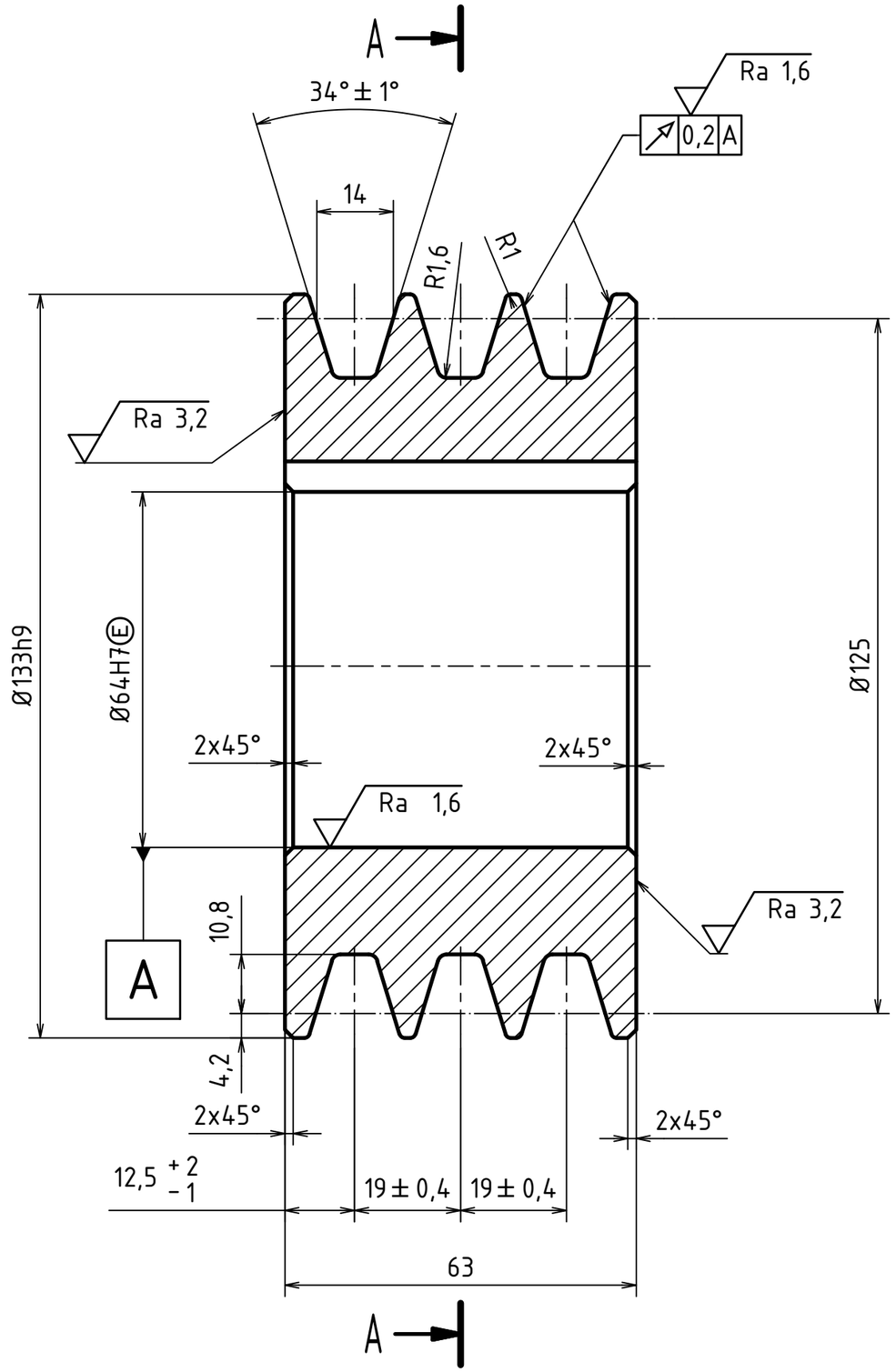

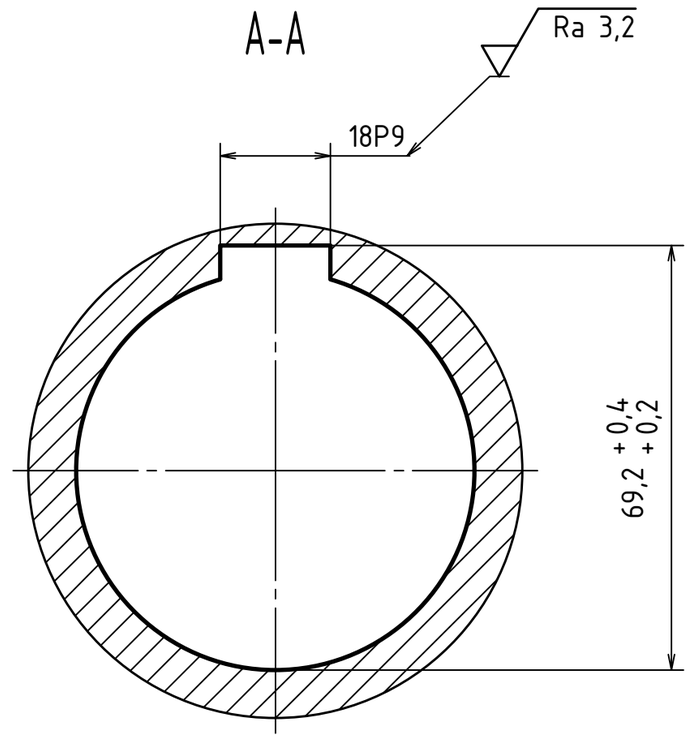

Ra 6,3 (Ra 1,6 Ra 3,2)

MATERIÁL: 11 500
POLOTOVAR: KR 135-65 ČSN 42 5510
PROMÍTÁNÍ: (ISO E)
TOLEROVÁNÍ PODLE ISO 8015: NE
PŘESNOST ISO 2768 - mK

L +0,5 L −0,3 −0,5 (L)

INDEX	ZMĚNA	DATUM	PODPIS

	Podpis	Datum		Podpis	Datum				
NAVRHL			STATIK			HMOTNOST	3,6 kg	MĚŘÍTKO	1:1
KRESLIL	Kličman Jan	2012.04.02	NORM. REF.			MIKROFILM		Č. SVITKU	
SKUPINÁŘ			PŘEZK.			SESTAVA	12-09-0023-00	KUSOVNIK	12-09-0023-K
TECHNOL.			SCHVÁLIL			STARÝ V.			

ČESKÉ VYSOKÉ UČENÍ TECHNICKÉ V PRAZE

FAKULTA STROJNÍ

NÁZEV: ŘEMENICE MALÁ

TYP:

ČÍSLO VÝKRESU: 12-09-0023-03

LIST: 1/1